Разрез 1-1

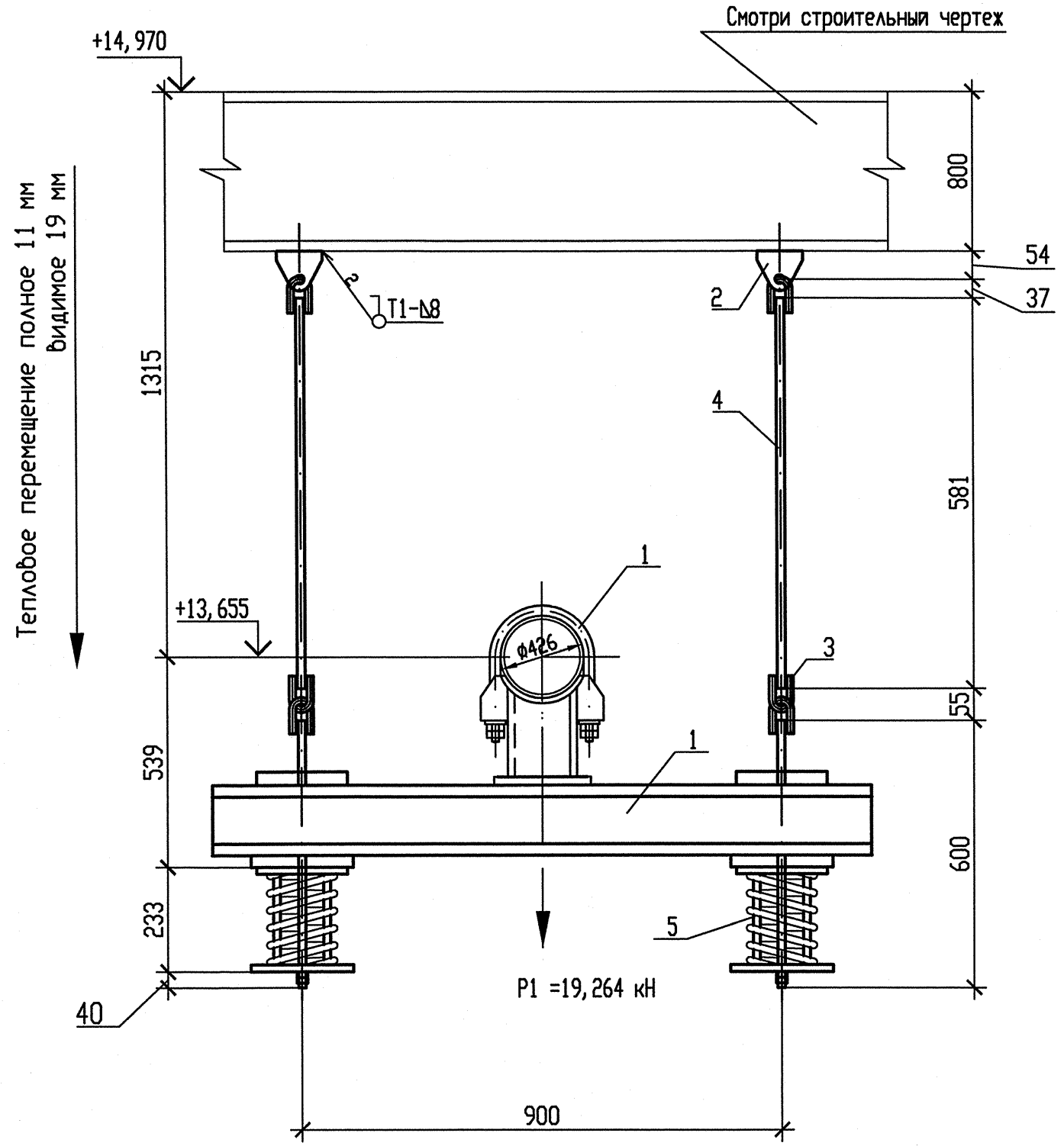

Схема расположения опоры

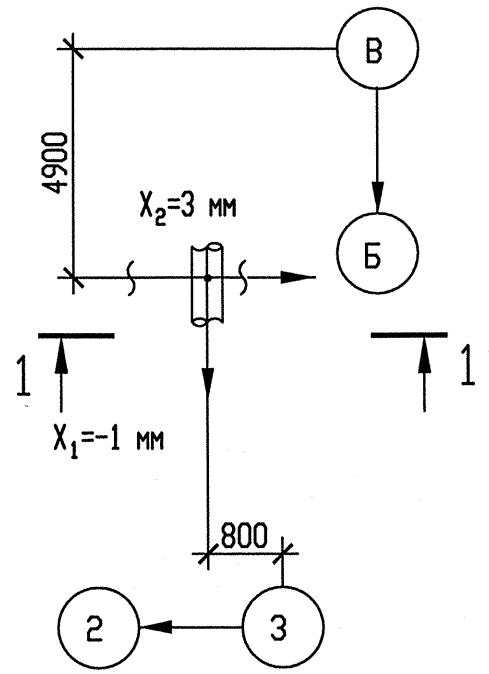

Спецификация деталей

Поз.	Обозначение	Наименование	Кол.	Материал	Масса, кг ед.	Масса, кг общ.	Примечание
1	150СТ 108.275.55-80	Блок хомутовый	1	Сборный	71,26	71,26	
2	060СТ108.275.60-80	Блок пружинный опорный	2	Сборный	18,2029	36,4058	
3	030СТ108.367.37-80	Проушина	2	Ст3сп5-св ГОСТ 14637-89	0,93	1,86	
4	040СТ108.643.01-80	Ушко	4	20 ГОСТ 1050-88	0,49	1,96	
5	ГОСТ 2590-2006	Круг В20 l=750	2	20 ГОСТ 1050-88	1,8495	3,699	См. т. т. п. 5
	ГОСТ 9467-75	Электроды		УОНИИ 13/45		-	
					Итого:	115,1848	

Опора	Характеристика пружины								
	табличные данные			при установке		в раб. состоянии		в хол. состоянии	
	Доп. раб. нагрузка Pmax, кН	Прогиб при Pmax λmax, мм	Высота пружины в св. сост H0, мм	Высота пружины Нмонт, мм	Нагрузка на пружину Рмонт, кН	Высота пружины Hраб, мм	Нагрузка на пружину Pраб, кН	Высота пружины Hхол, мм	Нагрузка на пружину Pхол, кН
3RN21Y04	16,34	70	201	171	6,949	160	9,632	179	5,087

1 Привязку опоры смотри чертеж R3.RN21.3010.012.01.00.001.
2 Сварку производить по ГОСТ 5264-80.
3 Сварка тяги с ушком смотри ОСТ 108.632.01-80.
4 Отметка трубопровода подлежит уточнению в соответствии с уклоном трубопровода.
5 Деталь поз. 4 обрезать на монтаже до размеров, указанных на чертеже, с уточнением по месту.
6 P1 – нагрузка, равная весу трубы с водой и изоляцией.
7 Изготовить один комплект.

АРХИВНЫЙ ЭКЗЕМПЛЯР

Изм	N уч.	Лист	N докум	Подп.	Дата
1	-	Зам.	538-12	-	-
Инженер 3к.		Терентьева			28.09
Пров. инж. 3к.		Огнева			28.09
Пров. вед. инж.		Пантюшина			28.09
И. о. нач. гр.		Филатов			28.09
Н. контр.		Краснояров			28.09

Инв. N подл. R3.00262.1.0.12
Лист 55

R3.RN21.3012.012.01.00.004

Ростовская АЭС Блок 3

Главный корпус
Машинное отделение (ДО, ЗЗТУ)
Конденсатопроводы из ПВД-6 в деаэратор

Стадия	Лист	Листов
Р	1	1

Подвеска пружинная
3RN21Y04

ОАО "НИАЭП" 2012

Формат А4х3

Инв. N подл. | Подп. и дата | Взам. инв. N